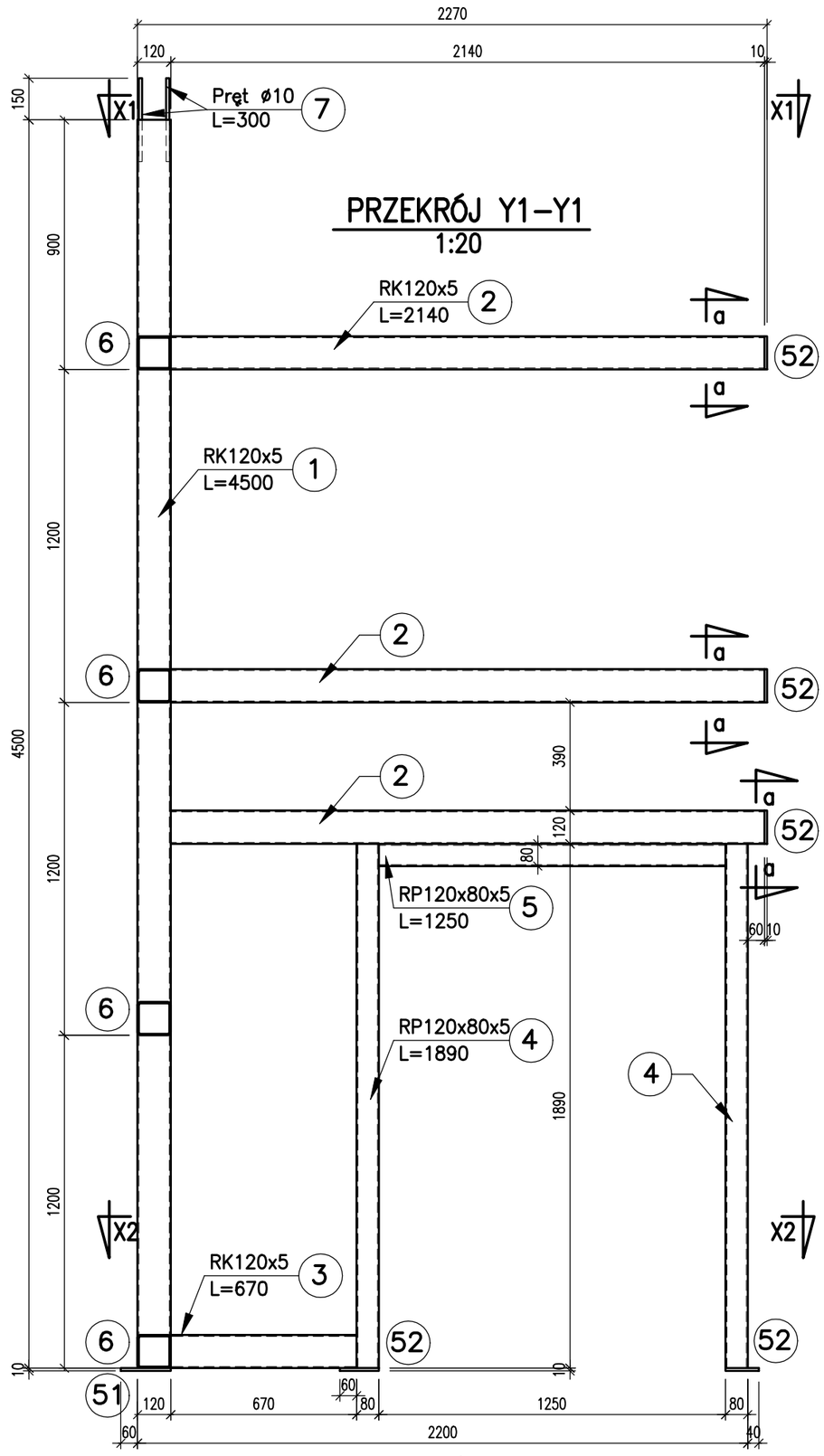

PRZEKRÓJ X1–X1
1:20

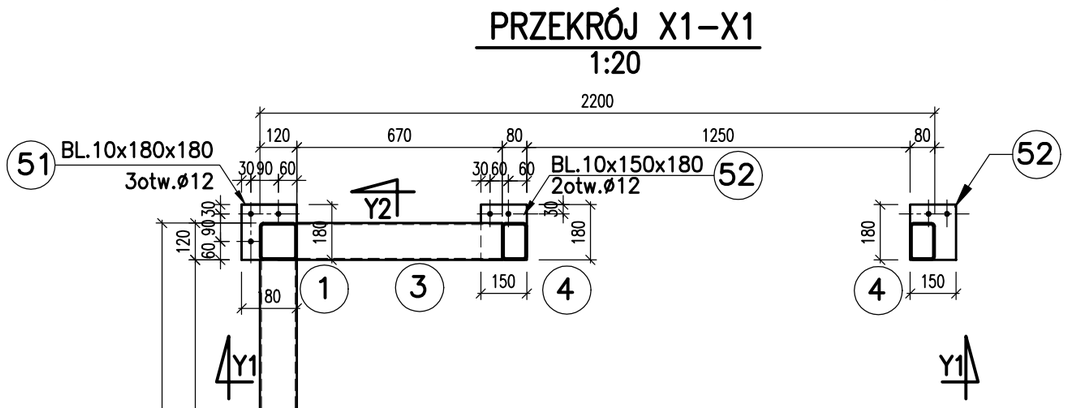

PRZEKRÓJ X2–X2
1:20

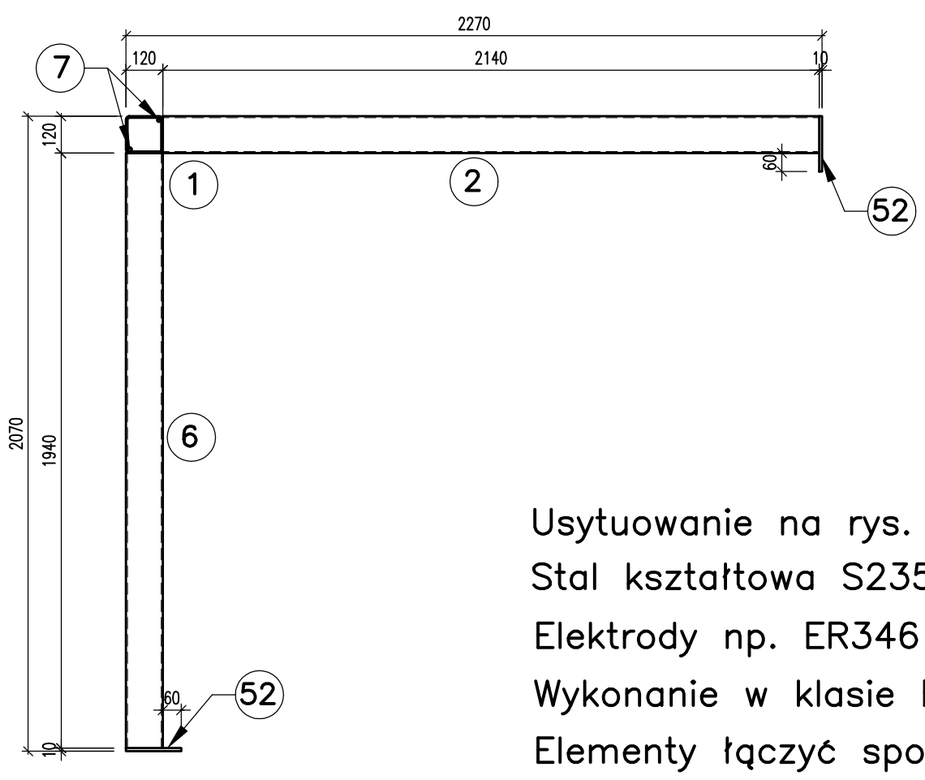

Usytuowanie na rys. K–05
Stal kształtowa S235
Elektrody np. ER346
Wykonanie w klasie EX2
Elementy łączyć spoinami ◺ o grubości 0,7 grubości cieńszego z łączonych elementów

SZYB WINDOWY – SEGMENT SG1 – szt.1

PRZEKRÓJ Y2–Y2
1:20

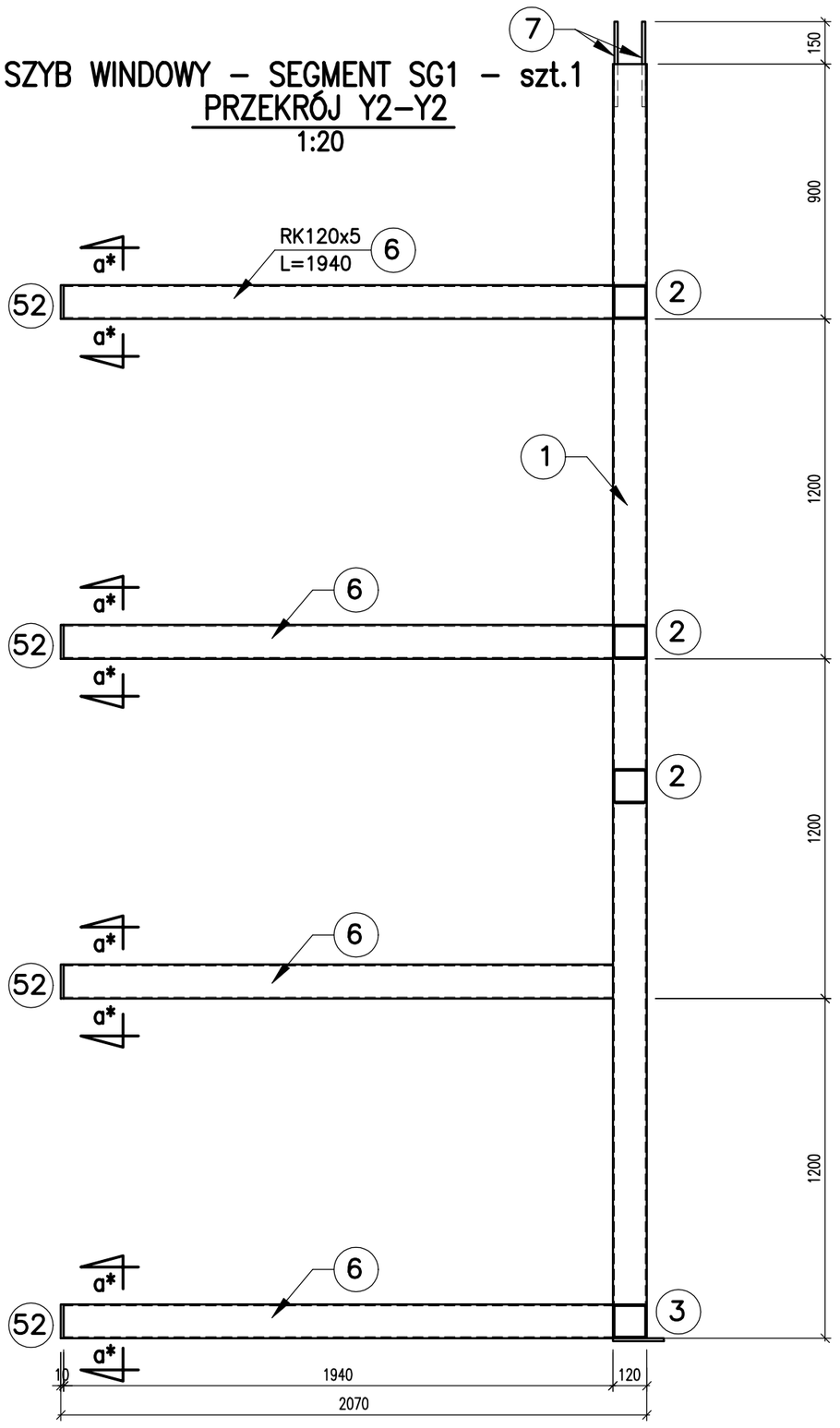

a–a
1:20

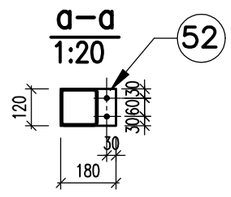

a*–a* lustrzane odbicie a–a

Poz.	Ilość	Przedmiot	Długość [mm]	Masa jedn. [kg/m]	Masa 1 szt. [kg]	Masa całkowita w kg Materiał S235	Łączniki
1	1	RK120x5	4500	17,22	77,5	77,5	
2	3	RK120x5	2140	17,22	36,9	110,6	
3	1	RK120x5	670	17,22	11,5	11,5	
4	2	RP120x80x5	1890	16,12	30,5	60,9	
5	1	RP120x80x5	1250	16,12	20,2	20,2	
6	4	RK120x5	1940	17,22	33,4	133,6	
51	1	Bl. 10 x 180 x 180	-	7850	2,5	2,5	
52	9	Bl. 10 x 150 x 180	-	7850	2,1	19,1	
					Razem	**435,9**	
					Spoiny 1,8%	**7,8**	
					Ogółem stali	**443,8**	

Podlaski.pl konsultanci dźwigowi

JEDNOSTKA PROJEKTOWA
Grzegorz Podlaski, ul. Włodarzewska 57B/10, 02–384 Warszawa
tel.: +48 608 444 812, e–mail: biuro@podlaski.pl

ZESPÓŁ PROJEKTOWY	UPRAWNIENIA	PODPIS
PROJEKTOWAŁ mgr inż. Lech Dębski	w spec. konstr.–bud. St–133/88	
WSPÓŁPRACA		
SPRAWDZIŁ inż. Grzegorz Zagrajek	w spec. konstr.–inżynier. 8/69	

INWESTOR
Sąd Apelacyjny w Białymstoku
ul. Mickiewicza 5, 15–213 Białystok
–
–

INWESTYCJA
Przebudowa i rozbudowa budynku polegająca na wykonaniu dźwigu osobowego do komunikacji osób między kondygnacjami budynku Sądu Rejonowego w Augustowie przy ul. Młyńskiej 59 w Augustowie

OBIEKT
ul. Młyńska 59, 16–300 Augustów
dz. ew. nr 3416, obr. nr 0003,
jedn. ew. 200101_1 Miasto Augustów, kategoria obiektu budowlanego XII

TYTUŁ RYSUNKU
SZYB WINDOWY
SRGMENT SG1

DATA	SKALA	NR RYSUNKU
08.09.2025	1:50	K–06

FORMAT: